Домофон Avin 5. Технический паспорт

Домофон Avin 5 используется в качестве многоквартирного домофона. Он обеспечивает связь квартиры и посетителя посредством нескольких каналов связи: проводного и беспроводного.

1. Внешний вид домофона:

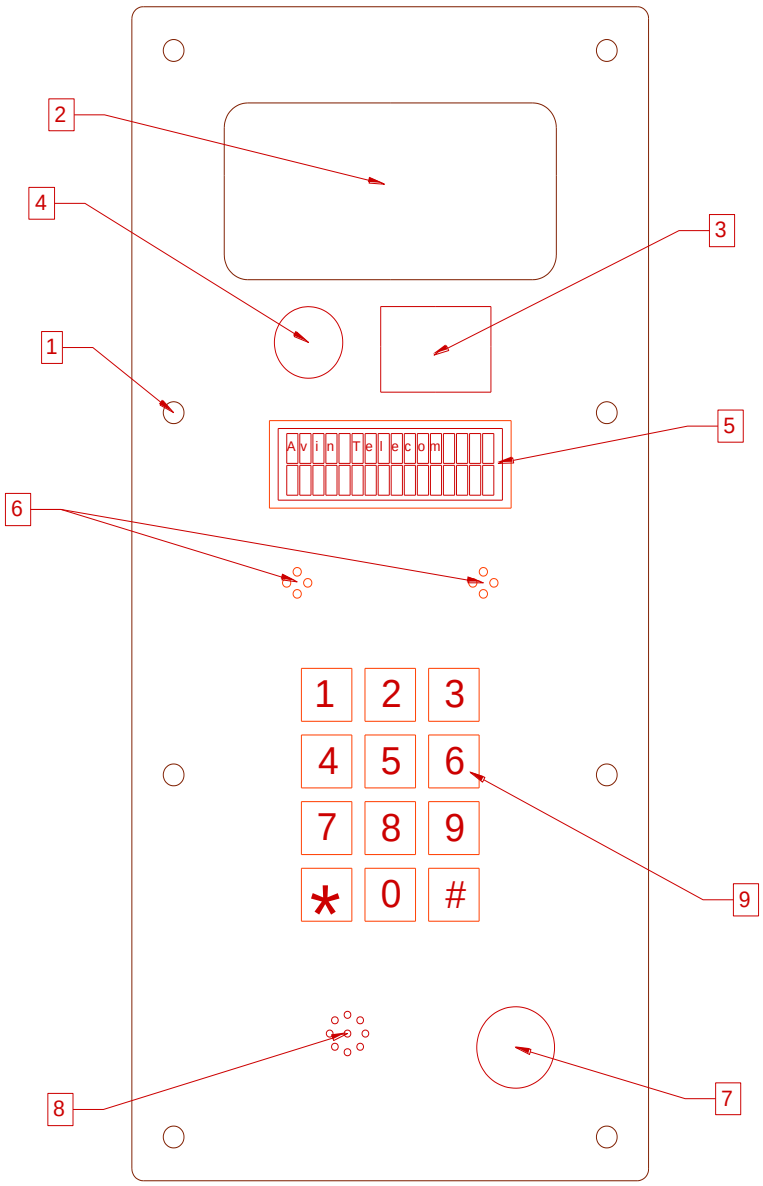

1) Отверстия для крепления
2) Антенна
3) Видеокамера
4) ИК-подсветка для видеокамеры
5) ЖК-дисплей
6) Микрофон
7) RFID-считыватель
8) Громкоговоритель
9) Клавиатура

Avin Telecom Ltd. (C)2003-2018 www.avintele.com

Домофон Avin 5. Технический паспорт

2. Обратная сторона домофона

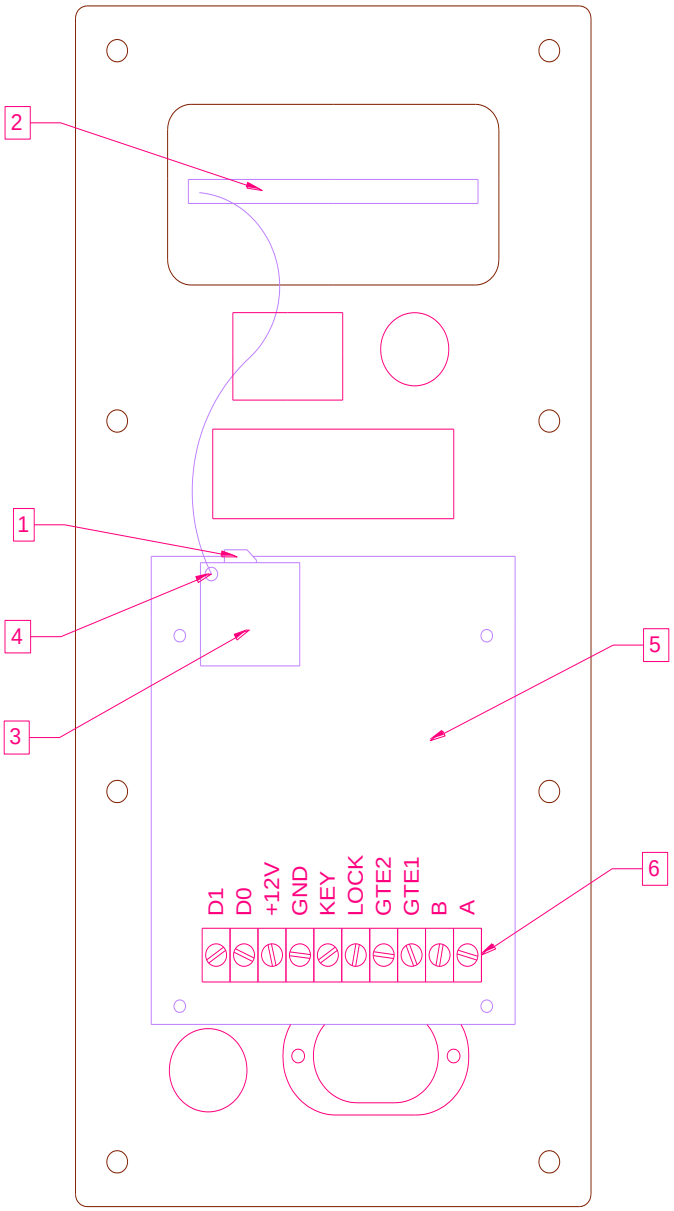

1) СИМ-карта
2) Внутренняя GSM-антенна
3) GSM-модем
4) Разъём IPEX для GSM-антенны
5) Печатная плата
6) Клеммная колодка

Соблюдайте полярность при подключении домофона!

Не подключайте питание до полного соединения всех элементов системы!

Если смотреть на обратную сторону домофона, то СИМ-карта подключается контактами вверх, обрезанный уголок справа. Формат СИМ-карты: **Micro-SIM**.

Avin Telecom Ltd. (C)2003-2018 www.avintele.com

Домофон Avin 5. Технический паспорт

3. СХЕМА ПОДКЛЮЧЕНИЯ

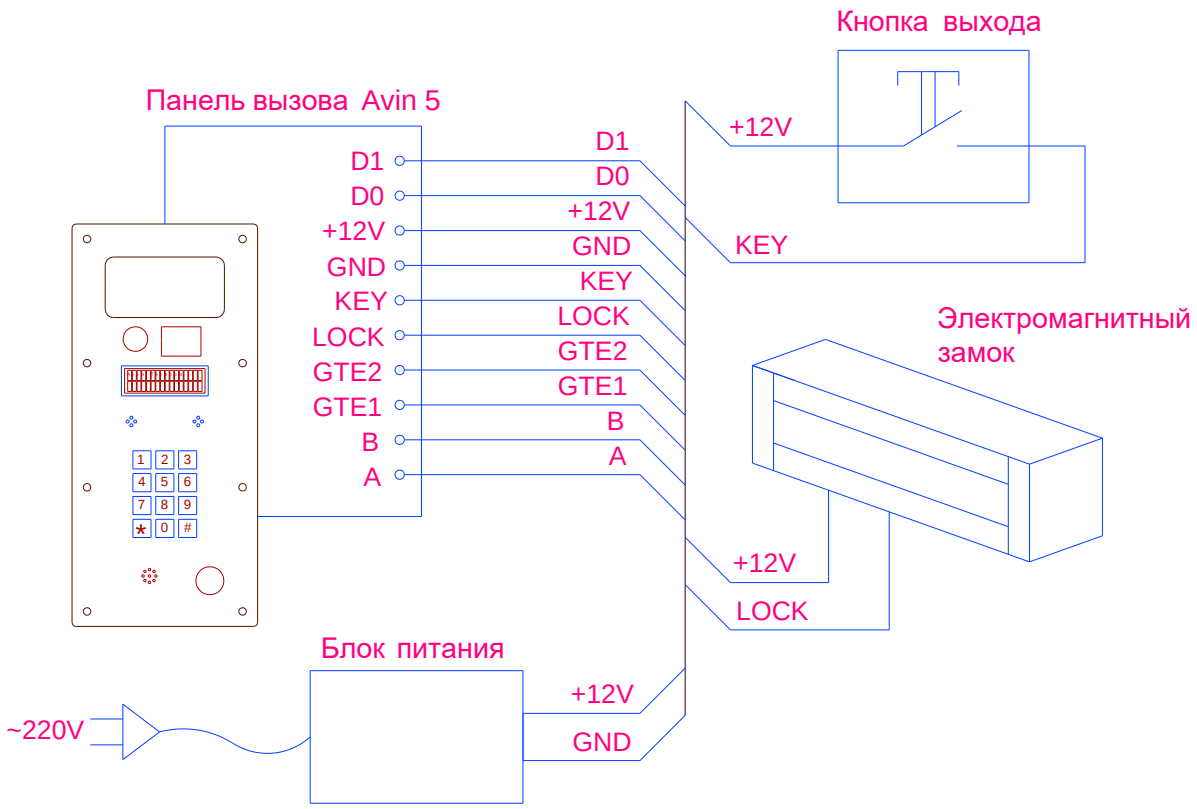

Avin Telecom Ltd. (C)2003-2018 www.avintele.com

Домофон Avin 5. Технический паспорт

4. ПРАКТИЧЕСКАЯ СХЕМА ПОДКЛЮЧЕНИЯ С ДОПОЛНИТЕЛЬНЫМ СЧИТЫВАТЕЛЕМ ПЬЕЗОЭЛЕКТРИЧЕСКАЯ КНОПКА

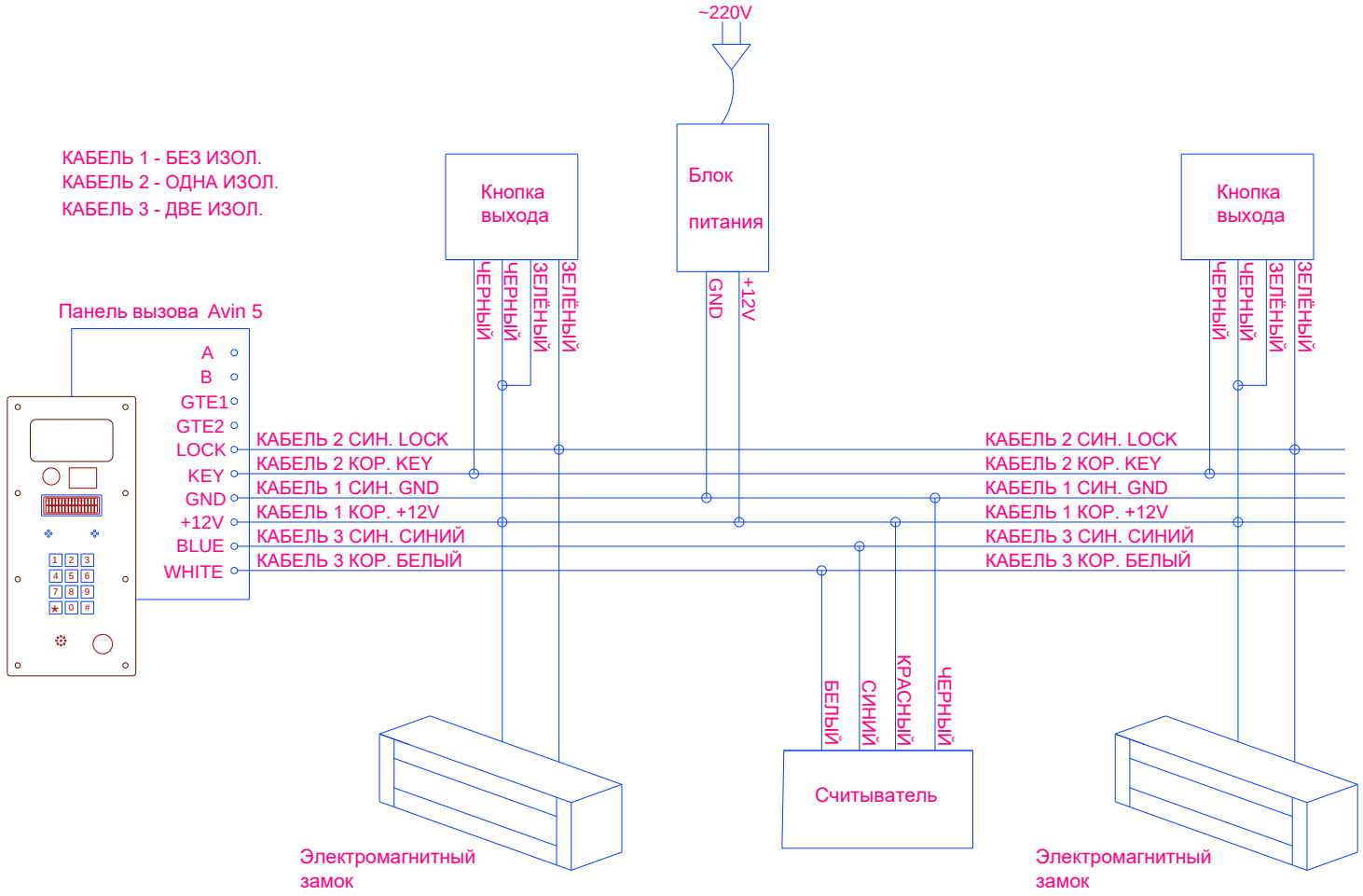

Avin Telecom Ltd. (C)2003-2018 www.avintele.com

Домофон Avin 5. Технический паспорт

5. ПРАКТИЧЕСКАЯ СХЕМА ПОДКЛЮЧЕНИЯ С ДОПОЛНИТЕЛЬНЫМ СЧИТЫВАТЕЛЕМ КНОПКА FE-100

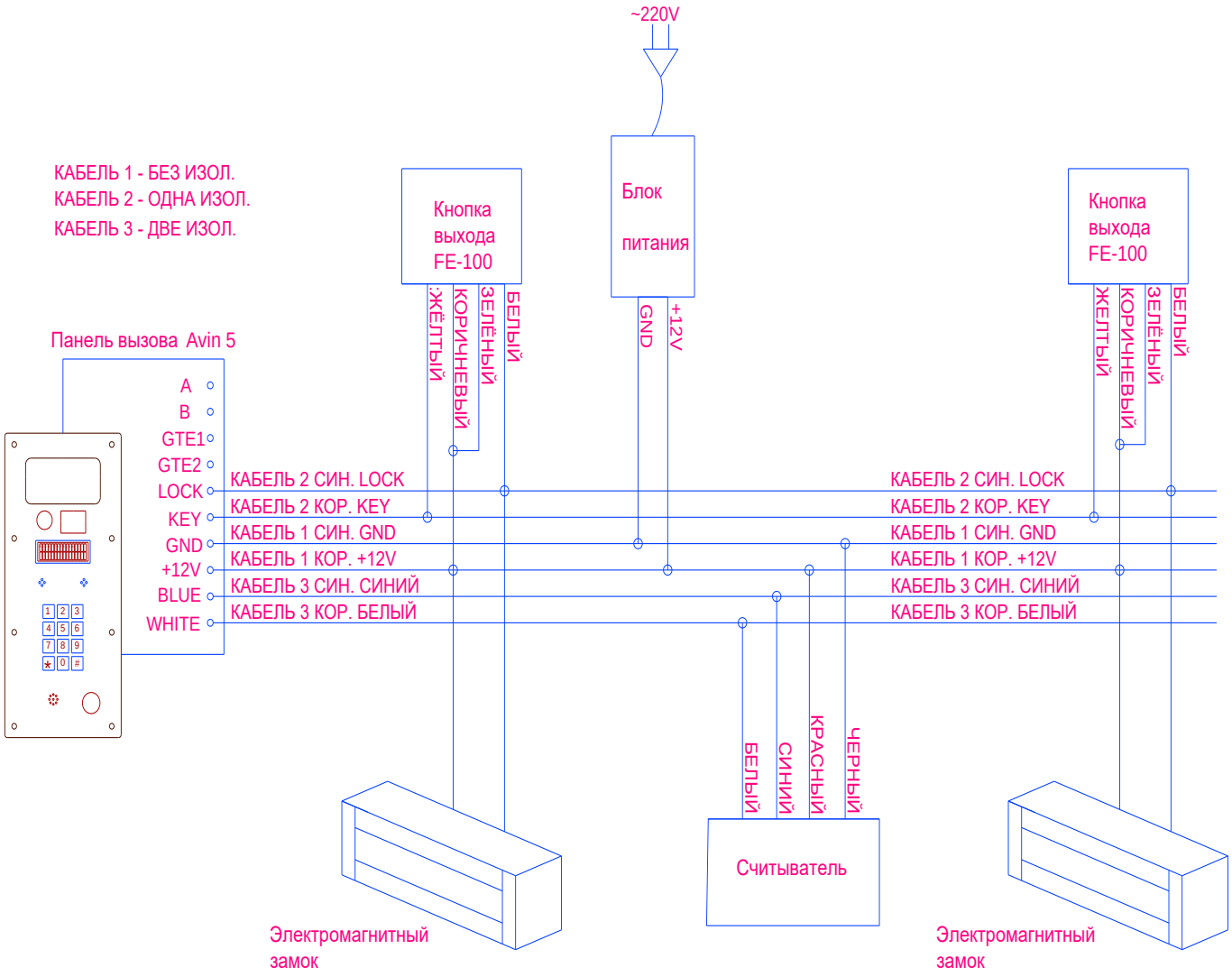

Avin Telecom Ltd. (C)2003-2018 www.avintele.com

6. СХЕМА ПОДКЛЮЧЕНИЯ КООРДИНАТНЫХ ТРУБОК ПРИ ПОМОЩИ БЛОКА СОПРЯЖЕНИЯ WBT.BVDU.VIZIT И БУД-302К-20

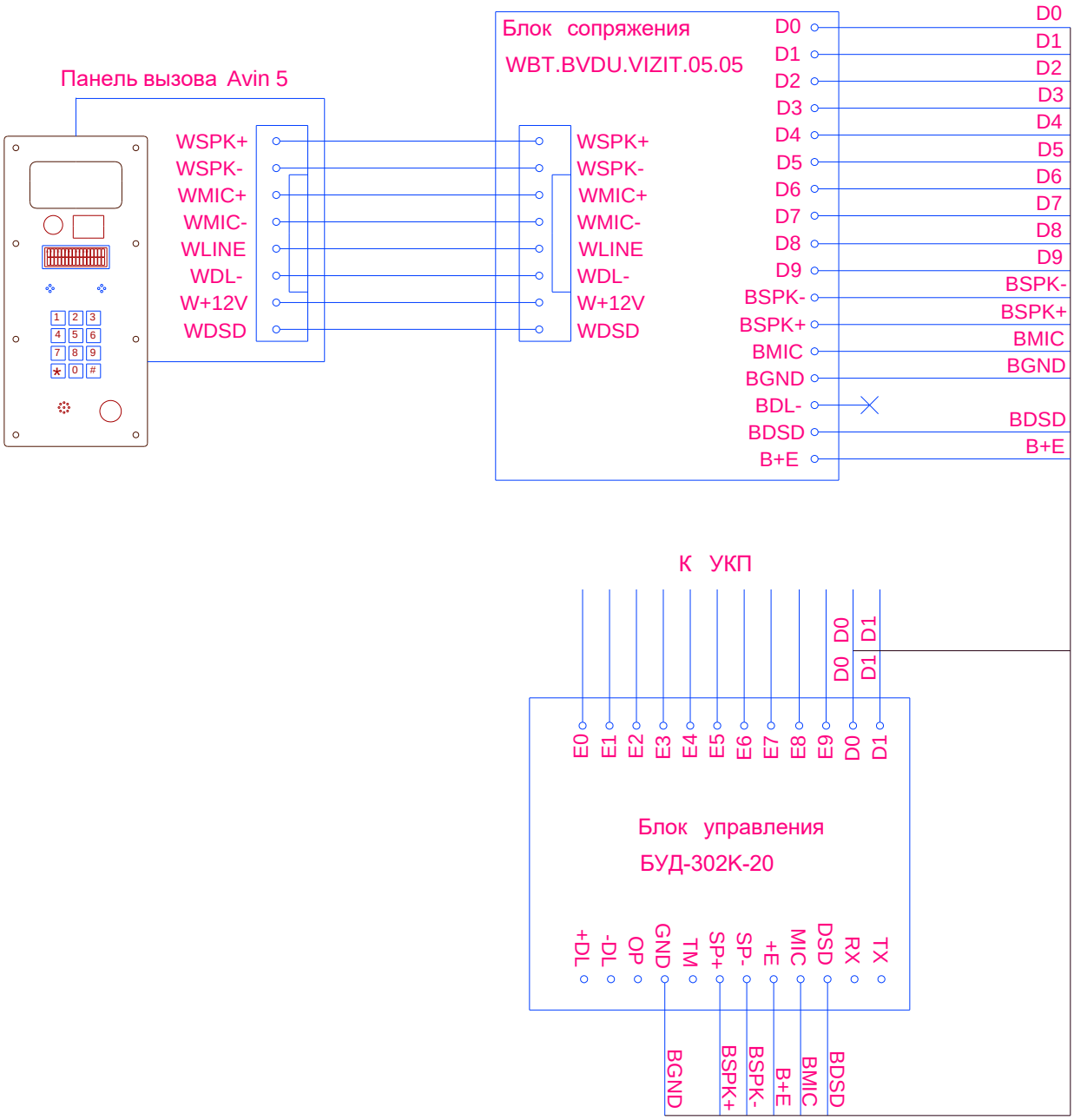

Avin Telecom Ltd. (C)2003-2018 www.avintele.com

7. ТЕХНИЧЕСКИЕ ХАРАКТЕРИСТИКИ

Напряжение питания, В:	12 +/- 5%
Потребляемая мощность, Вт, не более:	1,05
Габаритные размеры домофона, мм, не более:	
- ширина	295
- высота	136
- глубина	39

Условия эксплуатации:

Температура воздуха - от **минус 40** до **плюс 50**.

Относительная влажность – до **98%** при температуре **25 °C**.

Avin Telecom Ltd. (C)2003-2018 www.avintele.com